FILTRO REGULADOR DE AR
MFR
(alumínio / aço inox 316)

- Regulagem precisa da pressão de alimentação para instrumentos e dispositivos de controle
- Mantém a pressão de saída estável
- Função de Alívio da pressão caso a pressão esteja acima do valor ajustado
- Tamanho compacto e peso reduzido
- Filtro de 5 micra

	MFR-200	MFR-205
Pressão de Alimentação (Máx)	≤ 15 Bar	
Pressão de Saída (Máx)	0 a 8 Bar	
Conexão pneumática	1/4 NPT	
Manômetro	0 a 10 Bar	
Conexão do Manômetro	1/4 NPT	
Temperatura Amb. Operação	-20 a 70°C (padrão) -20 a 120°C (opcional, sob consulta)	
Elemento Filtrante	5 micra	
Material	Aluminio	Aço Inox 316
Peso	0,6 Kg	1,4 Kg

MFR-200

MFR-205

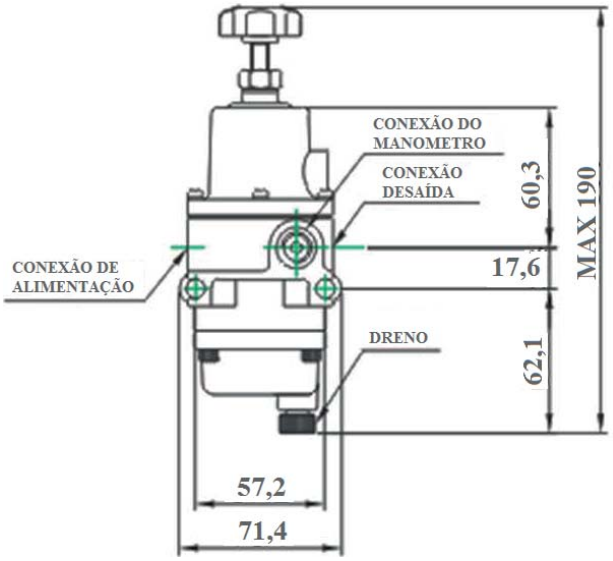

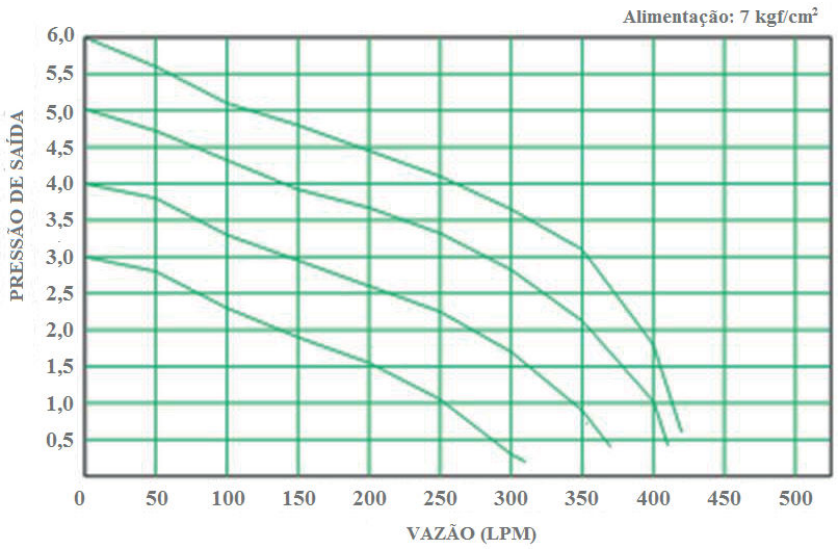

www.movimatic.com.br
movimatic@movimatic.com.br
(11) 5062-5222